FUNNELS, FILTERING

Glass presents an ideal material for the handling of chemicals. It is also essential for the filtering and separation of various substances. For handling of these chemicals and substances, the funnels and filling funnels come in a variety of designs.

Ribbed funnels are suitable for simple filtering using folded paper filters. Sintered filtering plates and funnels with sintered disc are available in five grades. Coupled with filtering flasks, these items are suitable for vacuum filtering. Seperatory funnels are used for the separation of particular phases of mixtures. Dropping funnels can be used for dosage of chemicals into reagent vessels and process plant.

TRICHTER, FILTRATIONSEINHEITEN

Glas ist ein idealer Werkstoff für die Handhabung von Chemikalien. Für die Filtration und Abtrennung verschiedener Stoffe ist dieser Stoff sogar unersetzlich. Für die Handhabung werden Trichter und Pulvertrichter verschiedener Ausführung eingesetzt.

Die Rippentrichter sind für eine einfache Filtration mit gefalteten Papierfiltern geeignet. Frittenplatten und Frittennutschen mit verschiedener Porosität für die Vakuumfiltration.
Scheidetrichter für die Abtrennung einzelner Phasen der Mischung und Tropftrichter für die Dosierung der Chemikalien in die Reagenzbehälter und Apparaturen.

FUNNEL WITH SHORT STEM

angle 60°

These funnels possess high chemical and thermal resistance.
Typical use: filtering and handling with liquids.

TRICHTER IM WINKEL VON 60°

mit kurzem Stiel

Die Trichter haben eine hohe chemische sowie Wärmebeständigkeit.
Typische Verwendung: Filtration und Handhabung von Flüssigkeiten.

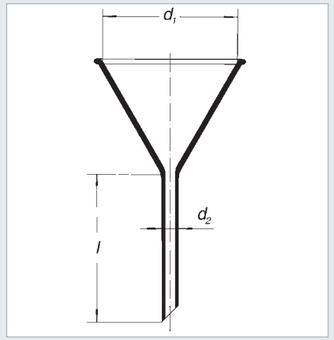

Cat. No. 2350

Catalog No. Katalog-Nr.	d1 (mm)	d2 (mm)	l (mm)	Packing (pcs) Packung (Stück)
n555413001035	35	6	35	10
n555413001045	45	6	45	10
n555413001055	55	8	55	10
n555413001075	75	8	75	10
n555413001085	85	9	85	10
n555413001100	100	10	100	10
n555413001125	125	16	125	10
n555413001150	150	16	150	10
1632413001200	200	24	150	6
1632413001250	250	30	175	2
1632413001300	300	34	175	2

ISO 4798 | CSN 70 4080

NOTES / AUFZEICHNUNGEN

سوماتكو
SOMATCO
www.somatco.com

Connect With Us

LABORATORYGLASSWARE
LABORGLAS