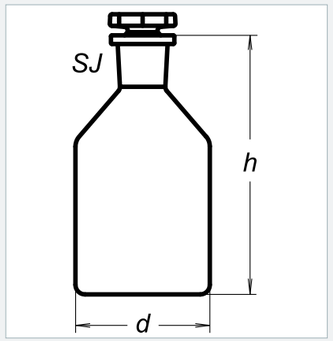

REAGENT BOTTLE

for common use

Narrow mouth, clear.
Typical use: storage and transport of liquids.

LABORFLASCHE FÜR NORMALE VERWENDUNG

mit engem Hals, klar

Typische Verwendung: Aufbewahrung und Transport von Flüssigkeiten.

SODO GLASS

Cat. No. 2010 B

Catalog No. Katalog-Nr.	Capacity (ml) Kapazität	d (mm)	h (mm)	SJ	Packing (pcs) Packung (Stück)
N555414126050	50	41.5	77	14/15	48
N555414126100	100	51.5	103	14/23	48
N555414126250	250	69	131	19/26	30
N555414126500	500	85	163	24/29	9
N555414126940	1000	106.5	199	29/32	12
N555414126950	2000	133	245	29/32	6

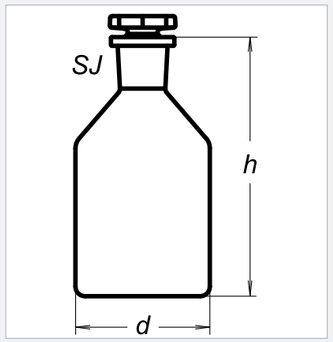

REAGENT BOTTLE

for common use

Narrow mouth, brown.
Brown color provides for protection of photosensitive substances.
Typical use: storage and transport of photosensitive substances.

LABORFLASCHE FÜR NORMALE VERWENDUNG

mit engem Hals, braun

Die braune Farbe sorgt für den Schutz lichtempfindlicher Stoffen.
Typische Verwendung: Aufbewahrung und Transport von lichtempfindlichen Flüssigkeiten.

SODO GLASS

Cat. No. 2010 H

Catalog No. Katalog-Nr.	Capacity (ml) Kapazität	d (mm)	h (mm)	SJ	Packing (pcs) Packung (Stück)
N555414226050	50	41.5	77	14/15	48
N555414226100	100	51.5	103	14/23	48
N555414226250	250	69	131	19/26	30
N555414226500	500	85	163	24/29	9
N555414226940	1000	106.5	199	29/32	12
N555414226950	2000	133	245	29/32	6

سوماتكو
SOMATCO
www.somatco.com

Connect With Us

LAB BOTTLES AND ACCESSORIES
LABORFLASCHEN UND ZUBEHÖR

DOSING DEVICE

Used in "lin-vitro" diagnostic labs, for safe and exact dosage of agents and chemicals from the bottles.

DOSIERER

Dieser Dosierer für die Flaschen wird in In-Vitro Diagnoselaboratorien für eine sichere und genaue Dosierung der Reagenzien und Chemikalien aus den Flaschen verwendet.

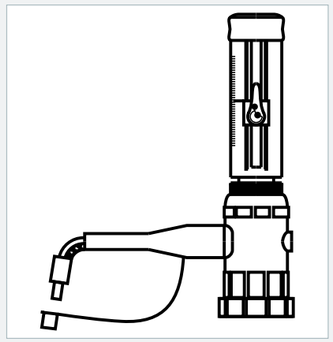

NEW

Catalog No. Katalog-Nr.	Range of capacities (ml) Volumenumfang (ml)	Graduation (ml) Teilung (ml)	Accuracy (+-ml) Genauigkeit (+-)		GL	Packing (pcs) Packung (Stück)
N555439000002	0,25–2,5	0.05	0.60	0.02	32	1
N555439000005	0,5–5	0.10	0.50	0.03	32	1
N555439000010	1–10	0.20	0.50	0.05	32	1
N555439000030	2,5–30	0.50	0.50	0.15	45	1
N555439000060	5–60	1.00	0.50	0.30	45	1
N555439000100	10–100	2.00	0.50	0.50	45	1

LABORATORY GLASSWARE
LABORGLAS